YOKO TOP

Tamaño del producto	
Ancho	60 / 80 cm
Altura	56,5 cm
Fondo	46 cm

Materiales y acabados	
Acabado	Lacado / Melamina
Estructura	Blanco brillo / Fumé arenado / Roble arenado
Interior	Melamina en gris textil
Guías	Extracción parcial / Soft close
Tirador	Metalizado en negro
Patas	Varilla de acero metalizada en negro
Lavabo	Cerámico blanco brillo
Encimera	En el acabado del mueble
Colocación	A pared

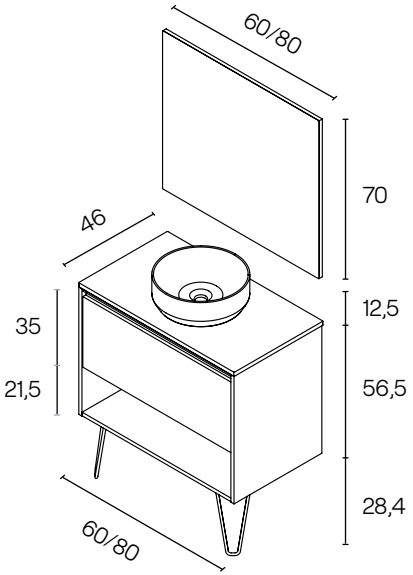

Acabados

Blanco brillo | Fumé arenado | Roble arenado

Amizuva Collection